Transpalette haute levée 100% électrique + peseur intégré HB1056TE.PES



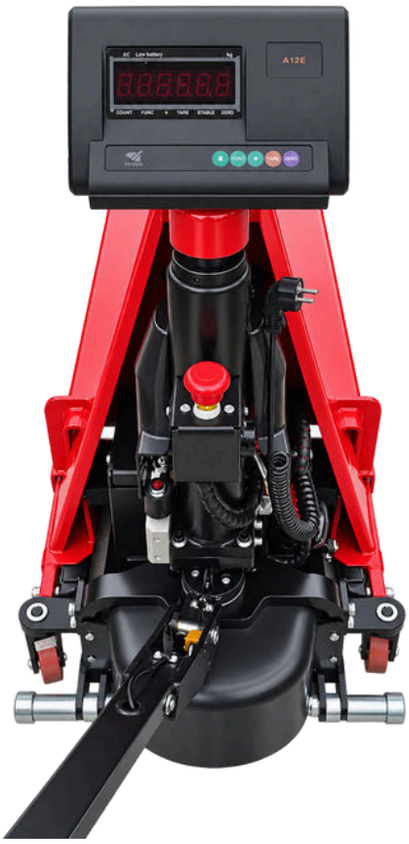

Le transpalette haute levée 100% électrique avec peseur intégré HB1056TE.PES combine déplacement motorisé, levée électrique et contrôle du poids des charges.

Avec une capacité de 1 000 kg et une hauteur de levée jusqu'à 800 mm, il facilite la manutention et la mise à hauteur des palettes. Son système de pesage intégré, avec une graduation de 0,5 kg, permet de contrôler directement le poids des marchandises.

Équipé d'une batterie 24 V / 38 Ah, d'une fonction vitesse lente et d'un système de ralentissement en virage, il offre une solution polyvalente pour les opérations de manutention en entrepôt, en atelier et en environnement logistique.

Caractéristiques techniques :

- **Capacité de charge :** 1 000 kg
- **Hauteur minimale des fourches :** 90 mm
- **Hauteur maximale de levée :** 800 mm
- **Longueur des fourches :** 1 225 mm
- **Largeur extérieure des fourches :** 578 mm
- **Largeur d'une fourche :** 160 mm
- **Centre de gravité de la charge :** 600 mm
- **Motorisation de traction :** 24 V / 750 W
- **Motorisation de levage :** 24 V / 800 W
- **Batterie :** 24 V / 38 Ah
- **Vitesse maximale de déplacement :** 3 km/h
- **Rayon de braquage :** 1 513 mm
- **Graduation du pesage :** 0,5 kg
- **Poids de l'appareil :** 248 kg



3 BD Des Ravalières - ZA du Pin - BP 28 - 72560 CHANGE
Tél. 02 43 40 19 00 / Fax . 02 43 40 19 50 / infos@habrial.fr / SAS au capital de 145 302 € - N° Siret 307 604 10 8 000 34

Transpalette haute levée 100% électrique + peseur intégré HB1056TE.PES

DIMENSIONS, CHARGE ET PESAGE	
Capacité Q (kg)	1 000
Hauteur minimale H3 (mm)	90
Hauteur maximale H4 (mm)	800
Largeur des fourches B (mm)	578
Longueur des fourches L2 (mm)	1 225
Largeur d'une fourche b (mm)	160
Centre de charge C (mm)	600
Galet avant (mm)	Ø 70 × 50
Roue arrière (mm)	Ø 210 × 75
Rayon de braquage Wa (mm)	1 513
Longueur totale L (mm)	1 760
Largeur totale L3 (mm)	600
Hauteur totale H2 (mm)	1 249
Graduation du pesage (kg)	0,5
Portée de pesage (kg)	1 000

MOTORISATION ET FONCTIONNEMENT	
Batterie (V/Ah)	24 V / 38 Ah
Chargeur entrée / sortie (V)	100 à 240 / 24
Moteur de translation (V/W)	24 / 750
Moteur de levée (V/W)	24 / 800
Poids (kg)	248
Dimensions du colis (mm)	1 900 × 645 × 1 015
Quantité / conteneur 20 pieds GP	36
Huile (L)	1,15
Vitesse de déplacement (km/h)	3
Vitesse réduite (km/h)	1,5
Ralentissement en virage	Oui
Vitesse timon vertical (km/h)	0,75
Temps de levée en charge (s)	≤ 28
Temps de levée à vide (s)	≤ 25
Vitesse de descente (m/s)	≤ 0,1

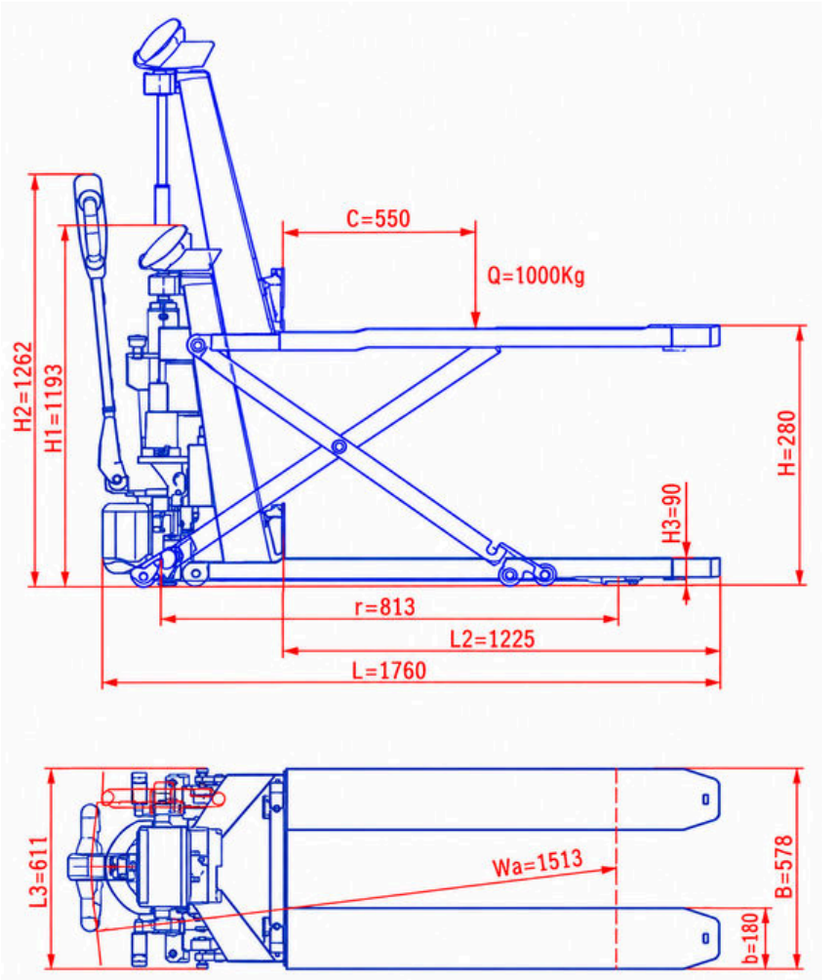



3 BD Des Ravalières - ZA du Pin - BP 28 - 72560 CHANGE
Tél. 02 43 40 19 00 / Fax . 02 43 40 19 50 / infos@habrial.fr / SAS au capital de 145 302 € - N° Siret 307 604 10 8 000 34