HABRIAL
manutention • levage • stockage • aménagement

RETOURNEUR DE FÛTS FER ET PLASTIQUE encadrant - REF/ DA40BLE



Ce Modèle DA40BLE permet de saisir les fûts plastique ou acier **sur une palette** de largeur 800mm maximum en l'encadrant avec ces grandes roues de

Le gerbeur idéal pour lever et transvaser les fûts d'une façon sûre et précise à l'aide un réducteur avec vis sans fin.



Capacité : 400 kg
Longueur hors tout : 1 200 mm
Entraxe roues/galets : 1 035 mm
Longueur du châssis hors fourches : 480 mm
Hauteur hors-tout mât replié : 1 960 mm
Hauteur de levée : 1 780 mm
Largeur hors-tout tablier : 900 mm
Basculement à 120°
Diamètre intérieur de l'outil : 590mm
Écartement extérieur des longerons : 1100 mm
Écartement intérieur des longerons : 940 mm
Roues directrices : Ø180mm
Galets : Ø150mm
Rayon de braquage : 1 000 mm
Poids de l'appareil : 190 Kg



3 BD Des Ravalières - ZA du Pin - BP 28 - 72560 CHANGE
Tél. 02 43 40 19 00 / Fax. 02 43 40 19 50 / infos@habrial.fr / SAS au capital de 145 302 € - N° Siret 307 604 10 8 000 34

HABRIAL
manutention • levage • stockage • aménagement

DESSINS / DA40BLE

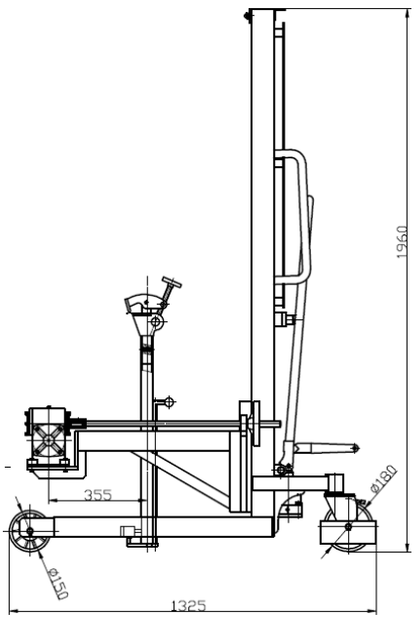

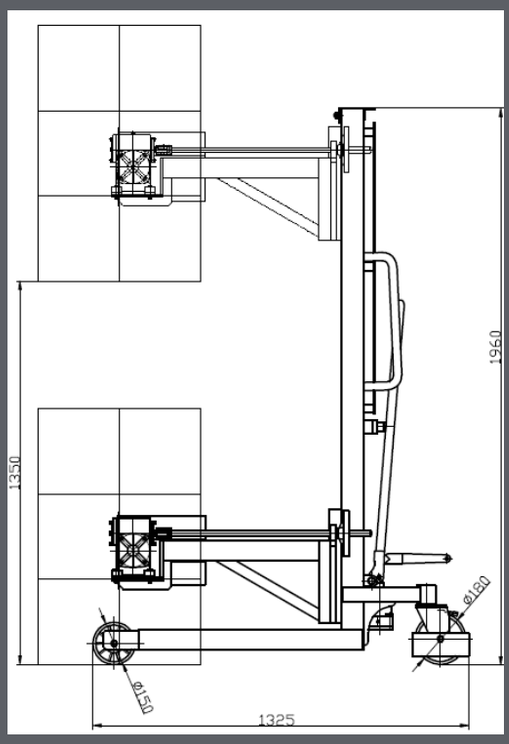

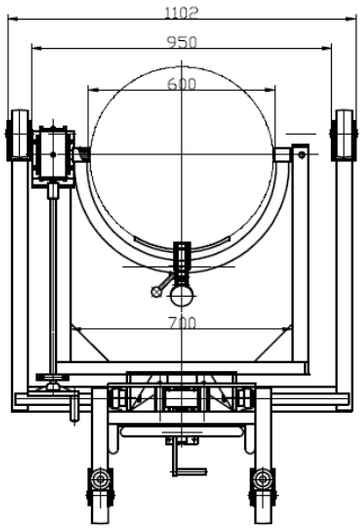

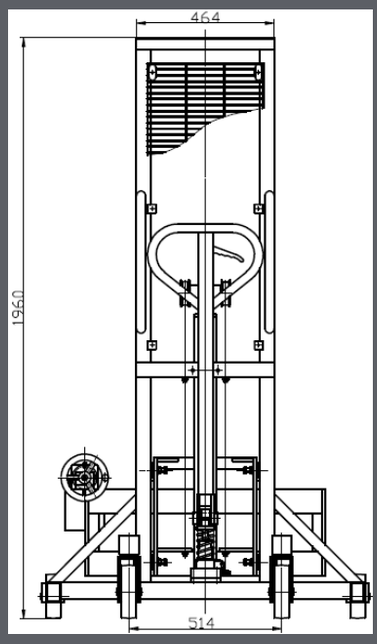



3 BD Des Ravalières - ZA du Pin - BP 28 - 72560 CHANGE
Tél. 02 43 40 19 00 / Fax. 02 43 40 19 50 / infos@habrial.fr / SAS au capital de 145 302 € - N° Siret 307 604 10 8 000 34