TRANSPALETTE TOUT TERRAIN

TA 1200

OPTIONS - Démarrage électrique
- Super silence
- Levée à 300 mm

CARACTÉRISTIQUES

Capacité : 1200 kg
Elévation : 200 mm
Palettes : 1000 x 1200 mm
Rayon de giration : 1050 mm
Fourches réglables : 90 à 540 mm
Fourches longueur : 920 mm
Dénivellation avec charge : descente 10% / montée 5%
Frein mécanique sur la roue directrice
Marche avant et arrière
Poids : 275 kg

MOTEUR BRIGG & STRATTON (garantie 3 ans)

Puissance : 9 CV essence 4 temps
Démarrage par lanceur

TRANSMISSION

Hydrostatique : moteur hydaulique dans la roue directrice
Système de frein hydraulique

PNEUMATIQUES GONFLABLES

Roue motrice : 16.5 x 8
Roues avant : 155-70-13

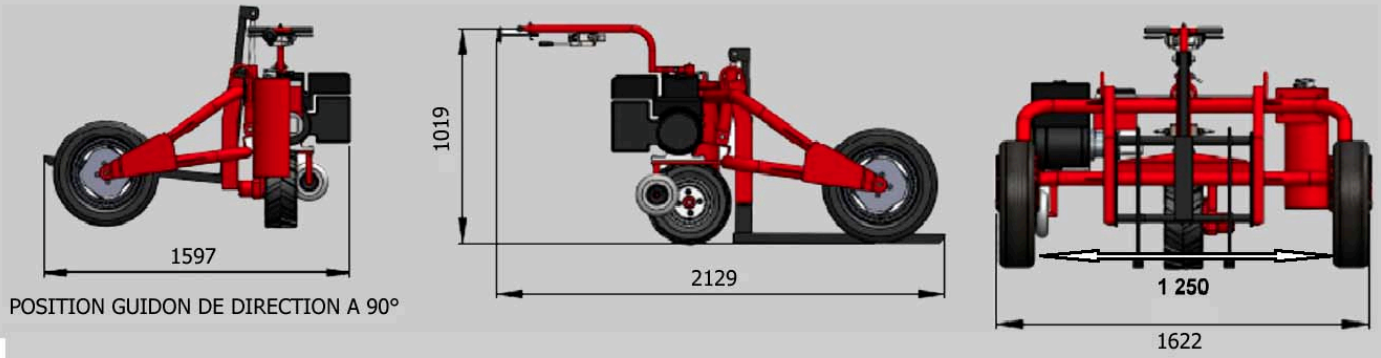

POSITION GUIDON DE DIRECTION A 90°

HABRIAL MATERIELS DE MANUTENTION

HABRIAL Manutention

3 Boulevard des Ravalières - ZA du Pin
72560 CHANGÉ
Tél : 02.43.40.19.00 Fax : 02.43.40.19.50

E.MAIL - infos@habrial.fr
Site : http://www.habrial.fr