TRANSPALETTE ELECTRIQUE

PE14

HABRIAL
MATERIELS DE MANUTENTION

PE14

DONNEES TECHNIQUES

CAPACITE	Q	CHARGE NOMINALE	Kg	1400
CENTRE DE GRAVITE	C	DISTANCE	mm	600
SYSTEME DE CONDUITE		COURIR AVEC/ROULER AVEC		COURIR AVEC

DIMENSIONS

LEVER	h3	LEVER	mm	200
	h2	LEVAGE LIBRE NOMAL	mm	115
LONGUEUR	l	LONGUEUR FOURCHE	mm	1150
	nxS1	LARGEUR FOURHCE	mm	150 x 50
DIMENSIONS	L	LONGUEUR TOTALE	mm	1650
	L2	LONGUEUR DIRECTION	mm	500
	B	LARGEUR	mm	720
RAYON CIRCULAIRE	Wa		mm	1435
/// PASSAGE	Ast	800x1200	mm	1900

PRESTATIONS

VITESSE		AVEC/SANS POIDS	km/h	4,5 / 4,7
LEVER		AVEC/SANS POIDS	m/s	0,02 / 0,03
DESCENDRE		AVEC/SANS POIDS	m/s	0,04
PENTE MAX REALISABLE		AVEC/SANS POIDS	%	5 / 10

CADRE

ROUES		COTE CONDUCTEUR/CHARGE	Nr	2+1 / 2
PNEUS		COTE CONDUCTEUR/CHARGE		P+G / P
		DIMENSIONS ROUE DE TRACTION	mmØ	250 x 76
		DIMENSIONS ROUES STABILISATRICES	mmØ	100 x 40
		DIMENSIONS COTE DE CHARGE	mmØ	82 x 80
BASE DES ROUES	Y	ARRIERE/AVANT	mm	1195
	X		mm	215
FREIN DE CONDUITE				ELECTRIQUE

EQUIPEMENT ELECTRIQUE

MOTEURS ELECTRIQUES		MOTEUR DE TRACTION	kW	0,7
		MOTEUR DE LEVAGE	kW	0,4
CONTROLE DE VITESSE				ELECTRONIQUE
BATTERIE DE TRACTION		VOLTAGE/CAPACITE	V/Ah	24/100
		POIDS (MIN-MAX)	kg	78
CHARGEUR			V-A	24/20

G=CAOUTCHOUC, P=POLYRETHANE

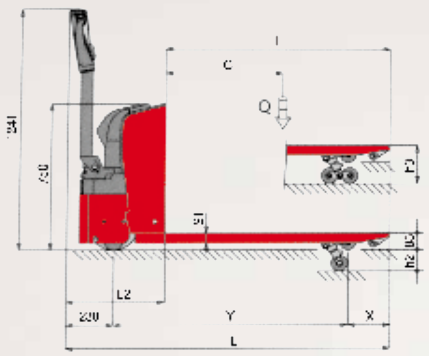

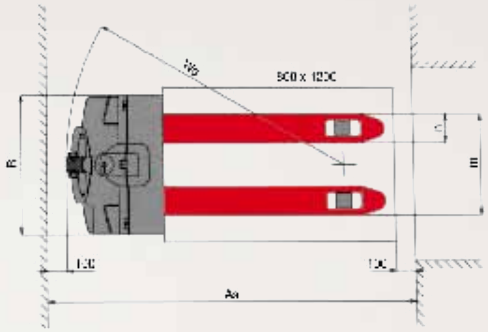

www.habrial.fr